Transmisor óptico de satélite 2FI y terrestre para uso interior
2IF satellite and terrestrial optical transmitter for indoor use

Refs. 237508, 237509

https://qr.televes.com/A81283



Transmisor óptico de satélite completo, a partir de las salidas de un LNB Quattro estándar y banda terrestre.

Complete satellite optical transmitter, from the outputs of a standard Quattro LNB and terrestrial band.

ES IMPORTANTES INSTRUCCIONES DE SEGURIDAD

Instalación segura

1. Lea las instrucciones antes de manipular o conectar el equipo. Conserve estas instrucciones. Preste atención a todas las advertencias. Siga todas las instrucciones.
2. Limpie la unidad sólo con un paño seco.
3. No utilice este aparato cerca del agua. El aparato no debe ser expuesto a caídas o salpicaduras de agua, no situar objetos llenos de líquidos sobre o cerca del aparato tales como vasos si no tiene la suficiente protección.
4. No bloquee las aberturas de ventilación. Realizar la instalación de acuerdo con las instrucciones del fabricante. Dejar un espacio libre alrededor del aparato para proporcionar una ventilación adecuada.
5. No situar el equipo en ambientes de humedad elevada.
6. No instalar cerca de fuentes de calor tales como radiadores, registros de calor, estufas u otros aparatos (incluyendo amplificadores) que produzcan calor. No situar sobre el aparato fuentes de llama desnuda, tales como velas encendidas.
7. No situar el equipo donde pueda estar sometido a fuertes vibraciones o sacudidas.
8. Utilice solamente los aditamentos/accesorios especificados por el fabricante.

Utilización segura de equipos conectados a la red eléctrica

- La temperatura ambiente no debe superar los 45°C.
- La tensión de red del adaptador ha de ser de: 100-240V~ 50/60Hz.
- No enchufe el adaptador a la red eléctrica hasta que todas las demás conexiones hayan sido realizadas.
- La toma de red eléctrica debe estar cerca del equipo y ser fácilmente accesible.
- Para desenchufar el adaptador de la red eléctrica, tire siempre de la clavija, nunca del cable.
- No pise ni pellizque el cable de red, tenga especial cuidado con las clavijas, tomas de corriente y en el punto del cual salen del aparato.
- Desenchufe este adaptador durante las tormentas eléctricas o cuando no lo utilice durante largos períodos de tiempo.
- Solicite todas las reparaciones a personal de servicio cualificado. Solicite una reparación cuando el aparato se haya dañado de cualquier forma, como cuando el cable de red o el enchufe están dañados, se ha derramado líquido o han caído objetos dentro del aparato, el aparato ha sido expuesto a la lluvia o humedad, no funciona normalmente, o haya sufrido una caída.

Advertencia

- Para reducir el riesgo de fuego o choque eléctrico, no exponer el equipo a la lluvia o a la humedad.
- No quitar la tapa del equipo sin desconectarlo de la red eléctrica.

Precauciones de conexionado óptico

- Tratar con sumo cuidado la punta desprotegida de los conectores, pequeños arañazos, rascaduras, impurezas y/o partículas de suciedad, aceites, grasas, sudor, etc.. Pueden degradar significativamente la señal.
- Para la limpieza de la punta de los conectores, frotar (sin ejercer presión) con una toallita de limpieza con base en alcohol isopropílico, específica para la limpieza de elementos ópticos. Antes de realizar la conexión dejar secar totalmente el alcohol.
- Reservar las tapas de conectores y capuchones de los cables para futuras operaciones de extracción/protección de los mismos.
- Colocar siempre las tapas protectoras a los conectores de los equipos que no estén conectados a cables para evitar que el haz láser pueda alcanzar los ojos.
- Evite en lo posible el encendido del transmisor sin tener la fibra conectada a dicho transmisor.

Precauciones de Seguridad

Aviso.-

Este producto emite un rayo de luz invisible láser.
Evite exponerse a la radiación láser. El uso de aparatos de ayuda visual (por ejemplo binoculares, lupas, etc.) puede aumentar el peligro a los ojos.



Acorde a EN 60825-1: 2014

Emisión máx. de radiación láser: +10dBm (Ref. 237509); +9dBm (Ref. 237508)
Longitud de onda emitida: 1550nm (Ref. 237508); 1310nm (Ref. 237509)

Precaución

- El uso de controles o ajustes, así como procedimientos diferentes a los especificados en éste manual puede provocar la exposición de partes del cuerpo a radiaciones nocivas.
- No utilice los equipos de forma no conforme con estas instrucciones de operación ni bajo cualquier condición que exceda las especificaciones ambientales estipuladas.
- El usuario no puede dar servicio técnico a estos equipos. Para asistencia técnica contacte con nuestro departamento de asistencia técnica.
- El rayo láser no debe ser apuntado a las personas y/o animales intencionadamente.

EN IMPORTANT SAFETY INSTRUCTIONS

Safe installation

1. Read these instructions before handling or connecting the equipment. Keep these instructions. Heed all warnings. Follow all instructions.
2. Clean only with dry cloth.
3. Do not use this apparatus near water. Apparatus shall not be exposed to dripping or splashing and no objects filled with liquids, such as glasses, shall be placed on the apparatus.
4. Do not block any ventilation openings. Install in accordance with the manufacturer's instructions. Please allow air circulation around the equipment.
5. Do not place the equipment in a highly humid environment.
6. Do not install near any heat sources such as radiators, heat registers, stoves, or other apparatus (including amplifiers) that produce heat. Do not place naked flames, such as lighted candles on or near the product.
7. Do not place the equipment in a place where it can suffer vibrations or shocks.
8. Only use attachments/accessories specified by the manufacturer.

Safe operation of equipment connected to the mains supply

- Ambient temperature should not be higher than 45ºC.
- Power requirements for the adaptor are: 100-240V~ 50/60Hz.
- It is strongly recommended not to connect the adaptor to the mains supply until all connections have been done.
- The socket outlet shall be installed near the equipment and shall be easily accessible.
- To disconnect the adaptor from the mains supply pull the plug never the cable.
- Protect the power cord from being walked on or pinched particularly at plugs, convenience receptacles, and the point where they exit from the apparatus.
- Unplug the adaptor during lightning storms or when unused for long periods of time.
- Refer all servicing to qualified service personnel. Servicing is required when the apparatus has been damaged in any way, such as power-supply cord or plug is damaged, liquid has been spilled or objects have fallen into the apparatus, the apparatus has been exposed to rain or moisture, does not operate normally, or has been dropped.

Warning

- Reduce the risk of fire or electric shock, do not expose this apparatus to rain or moisture.
- Do not take the cover off the equipment without disconnecting it from the mains supply.

Handling optical connections

- Carefully align the guides on both connectors when plugging a cable to the device, then push the connector all the way in.
- Take special care to avoid damaging the unprotected ends of the connectors, as small scratches, impurities and/or particles of dirt, oil, grease, sweat, etc. may significantly affect the quality of the signal.
- To clean the ends of the connectors, gently rub with a lint-free lens cleaning cloth, dampened using additive-free isopropyl alcohol. Make sure the alcohol evaporates fully before connecting. Keep the connector covers and cable caps in a safe place in case they are needed in the future. Always fit the covers on the connectors of devices that are not connected to cables to prevent the laser beam from damaging the eyes.
- Do not turn the transmitter on without a fiber optic cable connected to it.

Safety precautions

Warning.-
This product emits an invisible laser beam. Avoid contact with laser radiation. The use of equipment such as binoculars or magnifying glasses may increase damage caused to the eyes.



According to EN 60825-1: 2014

Maximum Output: +10dBm (Ref. 237509); +9dBm (Ref. 237508)
Emitted Wavelength (s): 1550nm (Ref. 237508); 1310nm (Ref. 237509)

Caution

- The use of the equipment in any other way than the specified in this manual may lead to exposure to harmful radiation.
- Do not use the equipment in any way that does not comply with the operating instructions or in any conditions that exceed the stipulated atmospheric specifications.
- The user cannot service this equipment. For technical assistance, contact our technical assistance department.
- The laser beam should not be pointed at people and/or animals.

❶: ❷: ❸:

ES Seguridad eléctrica		
	1	Este símbolo identifica una conexión a tierra funcional.
	2	Este símbolo indica que el equipo cumple los requerimientos de seguridad para equipos de clase II.
	3	Este símbolo indica que el equipo es de uso exclusivo en el interior.

EN Electrical safety symbols		
	1	This symbol identify a functional earthing.
	2	This symbol indicates that the equipment complies with the safety requirements for class II equipment.
	3	To identify electrical equipment designed primarily for indoor use.

Conexiones y controles / *Connections and controls*

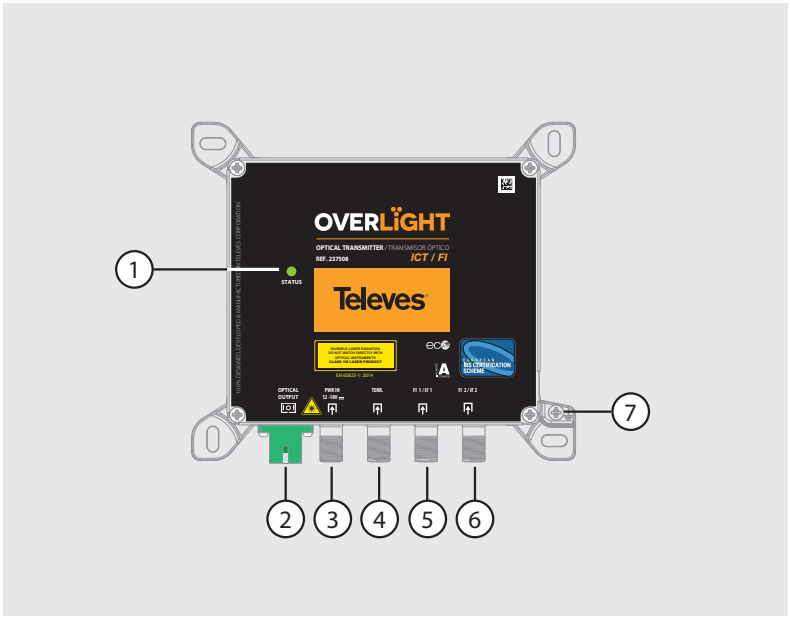

Instalación / *Installation*

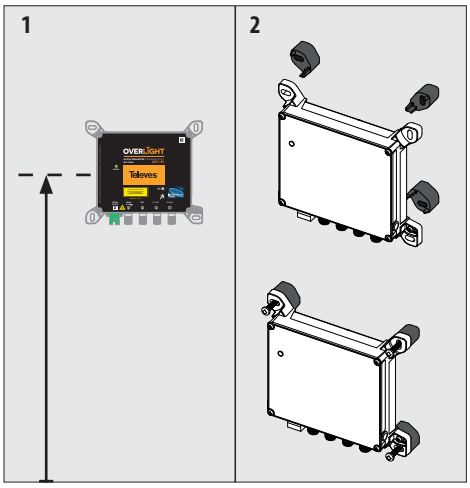

1 - Instalación vertical (altura ≤ 2 m)
Vertical installation (height ≤ 2 m)

2 - 4 tornillos tamaño 4x45mm (no incluidos)
4 screws size 4x45mm (not included) .

①	LED	Led de estado / *Status LED*
②		Salida óptica (SC/APC) / *Optical output (SC/APC)*
③		Entrada de alimentación / *Power input :* 12 - 18 V⎓
④		Entrada terrestre + salida 12-18V, 500mA TERR *Terrestrial input + 12-18V, 500mA TERR output*
⑤		Entrada FI 1 + salida 12-18V, 500mA => LNB *IF 1 input + 12-18V, 500mA out => LNB*
⑥		Entrada FI 2 + salida 12-18V, 500mA => LNB *IF 2 input + 12-18V, 500mA out => LNB*
⑦		*Tierra funcional / Functional earthing*

ON	Info.
Green	Funcionamiento correcto. El equipo emite luz *Proper functioning. Laser ON*
Red	Láser estropeado / *Malfunction in laser*
Orange	Láser transmitiendo con potencia diferente a: **9dBm+/-1dBm** *Laser transmitting with power other than:*
-	No hay alimentación externa o alguna alimentación interna ha fallado *No external powering or internal powering failed.*

Acuerdo de licencia y declaración software de terceros ■ Licence agreement and Third-parties Software declaration ■ Acordo de licença e declaração de software de terceiros ■ Accord de licence et déclaration de logiciels tiers ■ Accordo di licenza e dichiarazione del software di terze parti ■ Umowa licencyjna i deklaracja oprogramowania stron trzecich ■ Lizenzvereinbarung und Softwareerklärung von DrittanbieternΣ ■ Άδεια χρήσης και δήλωση λογισμικού τρίτου μέρους ■ Licensavtal och programvarudeklaration från tredje part ■ Лицензионное соглашение и декларация стороннего программного обеспеченият ■ اتفاقية الترخيص و بيان برنامج الطرف الثالث

▶ **https://doc.televes.com**

DECLARACIÓN DE CONFORMIDAD ■ DECLARATION OF CONFORMITY ■ DECLARAÇÃO DE CONFORMIDADE ■ DECLARATION DE CONFORMITE ■ DICHIARAZIONE DI CONFORMITÀ ■ DEKLARACJA ZGODNOŚCI ■ KONFORMITÄTSERKLÄRUNG ■ ΠΙΣΤΟΠΟΙΗΤΙΚΟ ΣΥΜΜΟΡΦΩΣΗΣ ■ FÖRSÄKRAN OM ÖVERENSSTÄMMELSE ■ EU-VAATIMUSTENMUKAISUUSVAKUUTUS ■ ДЕКЛАРАЦИЯ СООТВЕТСТВИЯ ■ بيان المطابقة

▶ **https://doc.televes.com**

Fabricante / *Manufacturer* : Televés S.A.U. Rúa B. de Conxo, 17 - 15706 Santiago de Compostela, A Coruña. Spain www.televes.com

2023 © Copyright, Televés S.A.U.

01030890-001