

Antena INNOVA BOSS MIX (LTE700 – Druga Dywidenda Cyfrowa) Inteligentna antena pokojowa typu Plug & Play

Jest to dookólna, inteligentna pokojowa antena, specjalnie zaprojektowana do odbioru naziemnej telewizji cyfrowej. Tryb inteligentny można aktywować za pomocą zwykłego kabla zasilającego do smartfona lub poprzez port USB w telewizorze, co znacznie ułatwia proces instalacji (Plug & Play). Anteny teleskopowe do odbioru BIII.

System BOSS Tech automatycznie dostosowuje poziom odbieranego sygnału, tak aby poziom wyjściowy był zawsze optymalny. Jego nowy design z technologią TForce czyni to inteligentne urządzenie jeszcze bardziej uniwersalnym.

RED compliant

Nr Kat.	130320
Nr log.	INNOVATFVU2
EAN13	8424450199206

Inne funkcje	
Kolor	Czarny

Opakowanie	
Pudełko	1 szt.

Dane fizyczne	
Waga netto	350,00 g
Objętość brutto	2,70 dm³
Waga brutto	466,00 g
Szerokość	215,00 mm
Wysokość	415,00 mm
Głębokość	105,00 mm
Główna waga produktu	350,00 g

Cechy wyróżniające

- Plug & play: Szybka i prosta instalacja

- Wysoki zakres dynamiczny: Pozwala na odbiór sygnału w róznych sytuacjach krytycznych, przy bardzo duzej odległosci od nadajnika po instalacje ze zbyt wysokim poziomem sygnału
- Wiekszy zasieg DVB-T
- Bardziej stabilny odbiór: Odpornosc na róznego rodzaju wahania oraz zanikanie sygnału (fading)
- Elektronika, w którą została wyposażona ta antena, maksymalnie redukuje ewentualne zakłócenia spowodowane ruchami wokół anteny
- Antena dookólna –możliwość ustawienia w pionie lub poziomie
- LTE Ready: Wbudowany filtr przeciw zakłóceniom pochodzącym z telefonii LTE
- Dwa tryby pracy:
    - W trybie inteligentnym (zasilanie anteny), system BOSS zapewnia automatyczna regulacje poziomu sygnału w celu skorygowania fluktuacji sygnału i utrzymania optymalnego poziomu wyjsciowego
    - W przypadku braku zasilania, antena działa w trybie pasywnym, odbierajac sygnały VHF/UHF
- Kilka opcji zasilania:
    - Poprzez port USB 5V w telewizorze (kabel USB-microUSB w zestawie)
    - Poprzez zwykły zasilacz (brak w zestaiwe) oraz kabel microUSB
    - Bezpośrednio poprzez odbiornik (złącze wyjściowe RF)
- Mały pobór pradu w trybie inteligentnym
- Dyskretny i elegancki design

Dowiedz się więcej

Technologia TForce:

Televés kończy erę krzemową! Firma wkroczyła w nową erę projektowania komponentów elektronicznych – układów scalonych, działających w zakresie częstotliwości mikrofalowych. Technologia TForce opiera się na produkcji ze związków półprzewodnikowych, takich jak arsenek galu (GaAs), zapewniając produktom nieosiągalne do tej pory parametry i funkcjonalności.

Televes na nowo odkrył koncepcję anteny. Do tej pory antena była ograniczana do elementu odbiorczego w instalacji telewizyjnej, gdzie zysk i kierunkowość były cechami wyróżniającymi. Wprowadzenie inteligentnego urządzenia, takiego jak BOSS, umożliwiło antenie odbiór bardzo słabych sygnałów bez ryzyka wpływu bardzo silnych sygnałów. Ponadto, różnego typu wahania nie wpływają na wynik końcowy - koncepcja “Zakresu Dynamicznego” okazuje się najbardziej wyróżniającą się cechą spośród parametrów dotyczących jakości.

Połączenie BOSS z technologią TForce, opartej na wykorzystaniu komponentów MMIC, to kamień milowy w optymalizacji zakresu dynamicznego. Technologia, która pozwalała na odzyskanie utraconych sygnałów z odległych nadajników, obecnie umożliwia zwiększenie zasięgu w instalacjach DVB-T.

Przykład zastosowania

1) Zasilanie z TV.

2) Zasilanie za pomocą ładowarki USB.

3) Zasilanie z odbiornika (złącze RF).

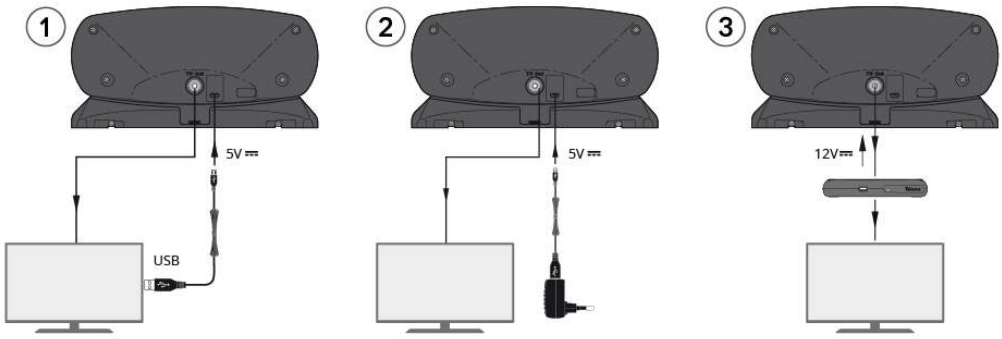

Specyfikacje techniczne : Ref. 130320

Pasma		BIII		UHF	
Zakres częstotliwości	MHz	174 ... 230		470 ... 694	
Kanały		5 ... 12		21 ... 48	
Zysk		17 *[1]		20 *[2]	
Współczynnik szumu	dB	3,5		3	
Pasma		BIII		UHF	
Tryby napięcie zasilania		USB	Koncentryczny	USB	Koncentryczny
Napięcie zasilania	Vdc	5	12	5	12
Maks. prad	mA	60	60	60	60
Tryby napięcie zasilania					
Stopień ochrony (IP)		20			

*[1] Automatyczna regulacja wzmocnienia w trybie inteligentnym (przy zasilaniu).

*[2] Automatyczna regulacja wzmocnienia w trybie inteligentnym (przy zasilaniu).