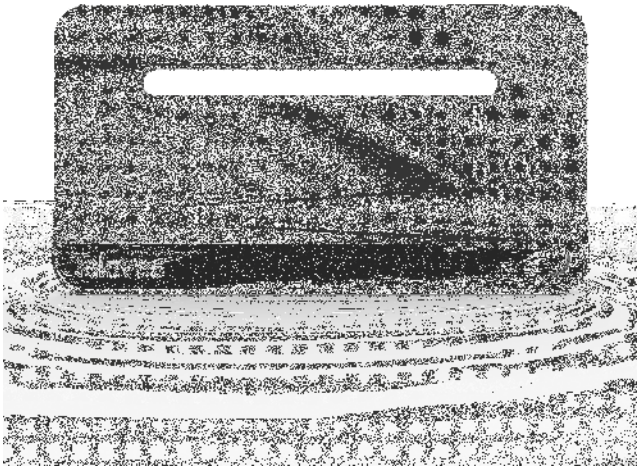

Antenne BEXIA (LTE700, 2eme Dividende Numérique) The Best EXperience Indoor Antenna

Outdoor performance, indoors

BEXIA est une antenne TNT qui concentre toutes les caractéristiques d'une antenne extérieure dans une antenne destinée à un usage intérieur. Elle offre un système intelligent dans une antenne de conception élégante de faible consommation et qui n'a pas besoin d'être orientée.

Le système BOSS Tech contrôle automatiquement le niveau de signal reçu (qu'il soit tres fort ou tres faible) a n de toujours disposer d'un niveau de sortie optimisé. Sa nouvelle conception avec la technologie TForce, rend ce produit intelligent plus polyvalent.

L'antenne peut être alimentée par le port USB du téléviseur ou à l'aide d'un chargeur de smartphone classique (5V). Le produit est livré avec un injecteur de courant et un câble USB-microUSB.

RED compliant

Réf.	130501
Réf. Logique	BEXIA
EAN13	8424450203217

Autres caractéristiques	
Couleur	Noir

Emballage	
Boîte	1 pièces
Carton	6 pièces

Données physiques	
Poids net	594,00 g
Volume brut	3,50 dm³
Poids brut	594,00 g
Largeur	320,00 mm
Hauteur	173,00 mm
Profondeur	20,00 mm
Poids du produit principal	594,00 g

Vous aimerez

- Antenne intelligente avec système BOSS qui régule automatiquement et en temps réel le gain pour toujours offrir le meilleur niveau de sortie, même dans les zones à faible couverture
- Peut être alimentée à l'aide du port USB du téléviseur ou d'un chargeur de smartphone conventionnel (5V)
- Dans les zones de bonne couverture, l'antenne peut également fonctionner en mode passif (sans alimentation)
- Régulation indépendante en double bande : VHF et UHF (antenne mixte)
- Réception multidirectionnelle (360º) : n'a pas besoin d'être orientée
- Son électronique réduit au maximum les potentielles interférences causées par les déplacements autour de l'antenne
- LTE Ready: Filtre intégré contre les signaux LTE présents dans l'environnement, dus à l'utlisation de produits 5G/4G
- Son design moderne et élégant, au profil plat, s'intègre parfaitement dans une multitude de décorations
- Différentes solutions d'installation: sur un mur, sur son socle stable (table, meubles...)
- Plug & play: installation et mise en service faciles; il suffit de connecter l'antenne et de lancer une recherche de chaînes
- Faible consommation en mode intelligent
- Conception électronique et fabrication européennes

Découvrir

Technologie TForce:

Televés a dépassé l'ère du silicium et marque le début d'une nouvelle ère dans la conception de composants électroniques, qui permet d'obtenir des circuits intégrés fonctionnant dans la bande de fréquence des micro-ondes. TForce repose sur une fabrication avec des composés semiconducteurs tels que l'arséniure de gallium (GaAs), fournissant aux produits qui l'intègrent une fonctionnalité difficile à égaler.

Televés a réinventé le concept de l'antenne. Jusqu'à présent, une antenne se limitait à être l'élément récepteur d'une installation TV, dont le gain et la directivité étaient les caractéristiques à promouvoir. L'introduction d'un produit intelligent comme le BOSS donne à l'antenne la capacité de recevoir des signaux tres faibles sans risque d'être perturbée par des signaux tres forts, dont, en plus, les fluctuations n'affectent pas le résultat final: le concept de “Marge dynamique” se revèle être le plus important des paramètres de qualité.

La création d'un BOSS avec technologie TForce, basée sur l'utilisation de composants MMIC, est un extraordinaire progrès pour l'optimisation de la Marge dynamique. La technologie qui a permi de récupérer les signaux perdus des satellites éloignés est celle qui aujourd'hui permet d'augmenter la zone de couverture
des installations TNT.

Exemple d'application

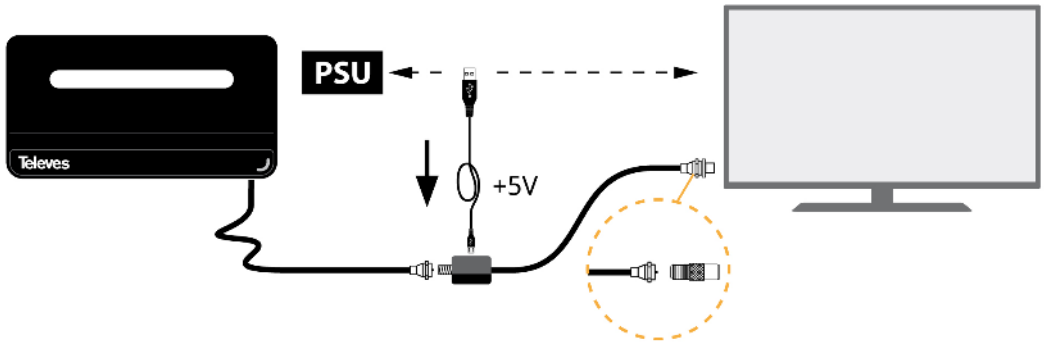

Caractéristiques techniques : Ref. 130501

Bandes		BIII	UHF
Bande passante	MHz	174 ... 230	470 ... 694
Canaux		5 ... 12	21 ... 48
Gain		15 *[1]	18 *[2]
Facteur de bruit	dB	3	3
Mode de tension d´alimentation		USB	
Tension d´alimentation	Vdc	5	
Courant max.	mA	80	
Indice de protection (IP)		20	

*[1] Auto régulation du gain en mode intelligent (antenne alimentée). Ne s'applique pas en mode passif

*[2] Auto régulation du gain en mode intelligent (antenne alimentée). Ne s'applique pas en mode passif