Zasilacz PicoKom 12V - 200mA, 2 wyjścia



Zasilacz domowy 12V (200mA), przekazujący zasilanie za pośrednictwem wejściowego kabla koncentrycznego, umożliwiając jednocześnie przejście sygnału TV. Stosowany w instalacjach do zasilania wzmacniaczy masztowych lub systemu BOSS. Wyposażony w rozgałęźnik do generowania dwóch wyjść.

Nr Kat.	579401
Nr log.	PSU122PICO
EAN13	8424450169025

Opakowanie	
Pudełko	1 szt.
Pudełko kartonowe	10 szt.

Dane fizyczne	
Waga netto	187,00 g
Objętość brutto	0,35 dm³
Waga brutto	187,00 g
Szerokość	90,00 mm
Wysokość	67,00 mm
Głębokość	27,00 mm
Główna waga produktu	126,00 g

Cechy wyróżniające

- Zasilacz impulsowy o dużej wydajności: mniejszy pobór prądu aż o 40%
- Bardzo niskie zużycie prądu
- Estetyczny design i zredukowane wymiary: montaż w obudowach o wymiarach 100x100 mm
- System połączeniowy EasyF
- W pełni zautomatyzowana produkcja poddana rygorystycznym kontrolom jakości
- Przykręcane do ściany
- Straty przejściowe różnią się w zależności od liczby używanych wyjść

Dowiedz się więcej

System połączeniowy EasyF - łatwy i szybki montaż

EasyF jest innowacyjnym systemem połączeniowym przewodu wewnętrznego (żyły) kabli koncentrycznych. Żyła jest wprowadzana bezpośrednio do urządzenia, zwiększając w ten sposób niezawodność połączenia. Ponadto, dzięki braku zastosowania złączy F, możliwa jest redukcja wymiarów urządzenia oraz zabezpieczenie dwóch kabli za pomocą jednej śrubki.

- Oszczędność czasu: szybszy montaż, brak potrzeby nakładania złączy na kable koncentryczne. Ponadto, unika się procesu gwintowania/nakręcania złączy w urządzeniu, co czasem jest wręcz niemożliwe z powodu braku odpowiedniej przestrzeni
- Niezawodne połączenie: kołnierz, który utrzymuje kabel, uniemożliwia poluzowanie kabla
- Oszczędność w kosztach: instalacja nie wymaga dodatkowych złączy typu F lub IEC
- Optymalizacja przestrzeni: wejścia oraz wyjścia znajdują się po tej samej stronie urządzenia, dzięki czemu unika się zaginania kabli oraz ułatwia się prace instalacyjne
- Trzy proste kroki montażowe - połączenie dwóch kabli wymaga jedynie odkręcenia i przykręcenia pokrywy:

1. Odkręć pokrywę rozgałęźnika, aby uzyskać dostęp do połączenia

2. Wprowadź wcześniej przygotowany kabel koncentryczny

3. Zamknij i przykręć pokrywę

Dowiedz się więcej o niezawodności systemu EasyF

Dzięki EasyF, połączenie kabla koncentrycznego z urządzeniem jest wykonywane poprzez zautomatyzowany system wprowadzenia żyły kabla do kontaktu, bez konieczności wykonywania spawu.

- Dłuższa żywotność urządzenia: eliminacja spoin wydłuża żywotność urządzenia
- Redukcja awaryjności, zazwyczaj spowodowanych przez spawanie na zimno
- Optymalizacja oddziaływania elektromagnetycznego przy wysokich częstotliwościach

Przykład zastosowania

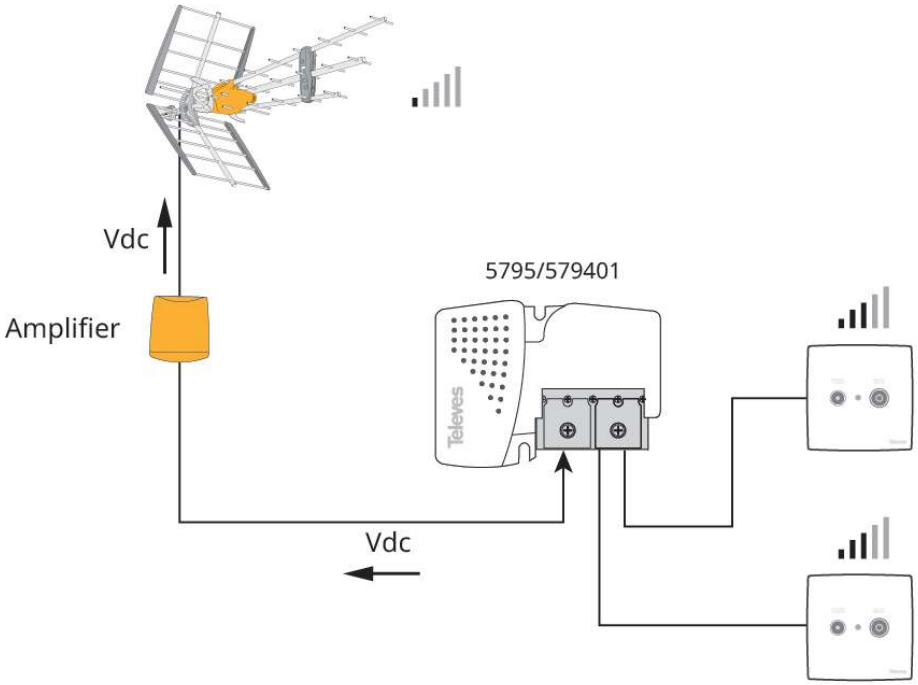
Vdc
Amplifier
5795/579401
Televes
Vdc

Specyfikacje techniczne : Ref. 579401

Typ wtyczki		EU	
Liczba wyjść		2	
Zakres częstotliwości	MHz	5 ... 862	862 ... 2400
Straty wtrąceniowe: 1 wyjście	dB	1,5	--
Straty wtrąceniowe: 2 wyjścia	dB	4	5
Napięcie wyjściowe	Vdc	12	
Maks. prąd wyjściowy	mA	200	
Napięcie wejściowe	Vac	220 ... 230	
Zakres częstotliwości sieci		50 Hz / 60 Hz	
Maks. prad	mA	30	
Zużycie przy maks. mocy	W	3,5	
Temperatura pracy	°C	-5 ... 45	
Stopień ochrony (IP)		20	