Televes

NevoSwitch 13 wejść - 16 wyjść

Kiedy jakość ma znaczenie

13-wejściowy multiswitch (1 wejście naziemne oraz 12 wejść dla trzech satelitów, z czterema polaryzacjami każdy) z 16 wyjściami użytkownika. Instalacja w topologii gwiazdy lub kaskady (ustawienie za pomocą przełącznika).

Nr Kat.	714703
Nr log.	MS1316C
EAN13	8424450173206

Opakowanie

Pudełko	1 szt.

Dane fizyczne

Waga netto	1.573,00 g
Waga brutto	1.573,00 g
Szerokość	275,00 mm
Wysokość	255,00 mm
Głębokość	30,00 mm
Główna waga produktu	1.565,00 g

Cechy wyróżniające

- Przełącznik Low Gain (LG) / High Gain (HG) 10dB do tłumienia sygnału na wejściu satelitarnym dla każdej grupy 8 użytkowników
- Zasilanie zdalne poprzez VL
- Przejście zasilania pomiędzy wszystkimi wejściami i kaskadami

- Kompatybilny z aplikacjami z kanałem zwrotnym
- Wysoka jakość: wyprodukowane w Europie

Ogólna charakterystyka

- Kompaktowy format
- Obudowa wykonana z odlewu (zamak)
- Identyfikacja (kolory) na wejściu i wyjściu
- Dostępny tryb ECO
- Przełącznik do zmiany trybu działania (kaskadowy lub końcowy)
- Zasilanie 12V
- Mały pobór prądu

Przykład zastosowania

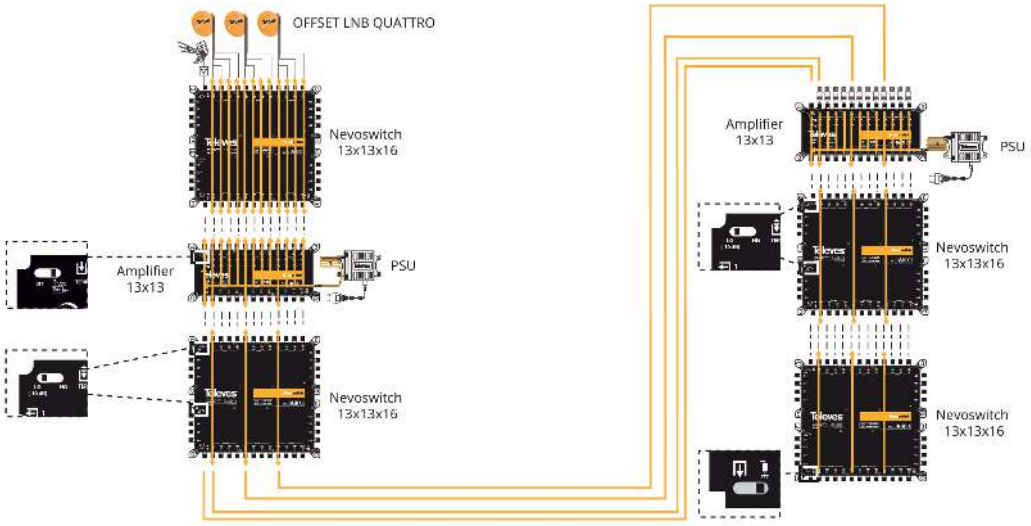
OFFSET LNB QUATTRO
Nevoswitch
13x13x16
Amplifier
13x13
PSU
Nevoswitch
13x13x16
Amplifier
13x13
PSU
Nevoswitch
13x13x16
Nevoswitch
13x13x16

Televes®

Specyfikacje techniczne : Ref. 714703

Liczba wejść		13
Liczba wyjść kaskadowych		13
Liczba wyjść użytkownika		16
Zakres częstotliwości TERR.	MHz	88 ... 862
Zakres częstotliwości SAT.	MHz	950 ... 2400
Poziom wejściowy TERR.	dBµV	90
Poziom wejściowy SAT.	dBµV	112
Straty przejścia TERR.	dB	4
Straty przejścia SAT.	dB	3,5 ... 10
Straty odgałęzienia 1...8 TERR.	dB	4
Straty odgałęzienia 1...8 SAT.	dB	3
Straty odgałęzienia 9...16 TERR.	dB	6
Straty odgałęzienia 9...16 SAT.	dB	6
Izolacja H/V	dB	> 30
Izolacja użytkownika	dB	> 25
Napięcie zasilania	Vdc	12
Maks. prad (PSU - LG)	mA	85
Maks. prad (PSU - HG)	mA	170
Maks. prad (STB)	mA	40
Temperatura pracy	°C	-5 ... 45
Indeks ochronny		20