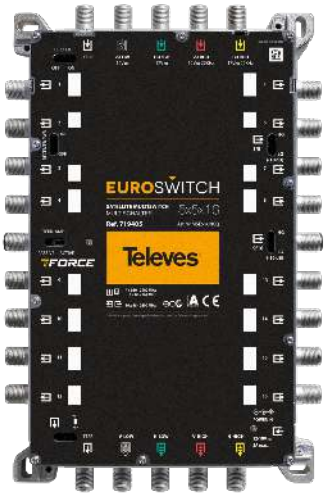


# EuroSwitch 5 wejść QUAD - 16 wyjść

## Kompaktowe i wydajne w dużych instalacjach

Kompaktowy multiswitch wyposażony w 5 wejść (jedno wejście naziemne oraz cztery polaryzacje satelitarne) i 16 wyjść użytkownika, kompatybilny z LNB Quad.

Kompaktowa i zoptymalizowana konstrukcja elektroniczna zapewnia bardzo niskie straty przelotowe oraz w odgałęzieniu. Pozwala to zmniejszyć ilość wymaganych wzmacniaczy do zastosowania w kaskadzie i uzyskać lepiej zbalansowany sygnał, nawet w dużych zbiorczych instalacjach.

Zastosowanie jako multiswitch końcowy (topologia gwiazdy) lub kaskadowy (ustawienie za pomocą przełącznika). Wyposażony w przełącznik do aktywacji technologii TForce, która automatycznie dostosowuje sygnał naziemny i utrzymuje go na stałym poziomie pomimo różnic w odbiorze.

RED compliant

| | |
|---|---|
| Nr Kat. | 719405 |
| Nr log. | MSE516NCQ |
| EAN13 | 8424450251232 |

| Opakowanie | |
|---|---|
| Pudełko | 1 szt. |

| Dane fizyczne | |
|---|---|
| Waga netto | 745,00 g |
| Objętość brutto | 3,38 dm³ |
| Waga brutto | 883,00 g |
| Szerokość | 144,00 mm |
| Wysokość | 218,00 mm |
| Głębokość | 30,00 mm |
| Główna waga produktu | 596,00 g |

## Cechy wyróżniające

- Bardzo kompaktowe wymiary i waga, nawet w modelach z dużą liczbą wyjść
- Bardzo niskie straty przelotowe i w odgałęzieniu
- Wysokie ekranowanie (klasa A). Obudowa wykonana z odlewu (zamak)
- Przełącznik do przełączania między trybami kaskadowym i końcowym
- Doskonała izolacja pomiędzy wejściami i wyjściami
- Wyposażone w technologię TForce - naziemny poziom wyjściowy jest automatycznie dostosowywany (TERR. AMP. ACTIVE) do optymalnego poziomu
- Multiswitche kompatybilne z LNB Quad, wyposażone w generator 22kHz
- Przełącznik Low Gain (LG) / High Gain (HG) 10dB do tłumienia sygnału na wejściu satelitarnym dla każdej grupy 8 użytkowników
- Wiele opcji zasilania: z zasilacza, z kaskady poprzez wejścia lub wyjścia satelitarne lub z odbiornika satelitarnego (RECEIVER POWER ACTIVE)
- Niskie zużycie prądu w standardowych warunkach. Ponadto tryb ECO zmniejsza zużycie w miarę zmniejszania się liczby podłączonych użytkowników
- Szeroki zakres zasilania 12-18V, dzięki czemu są kompatybilne z większością istniejących systemów
- Przejście zasilania między wszystkimi wejściami i kaskadami
- Identyfikacja (kolory) na wejściu i wyjściu
- 100% europejski design, jakość i produkcja

## Przykład zastosowania

### Instalacja w domu jednorodzinnym (1 satelita)

LNB i multiswitch zasilane są z wyjścia użytkownika przez STB, włączając przełącznik „RECEIVER POWER”.
Zasilacz nie jest wymagany.

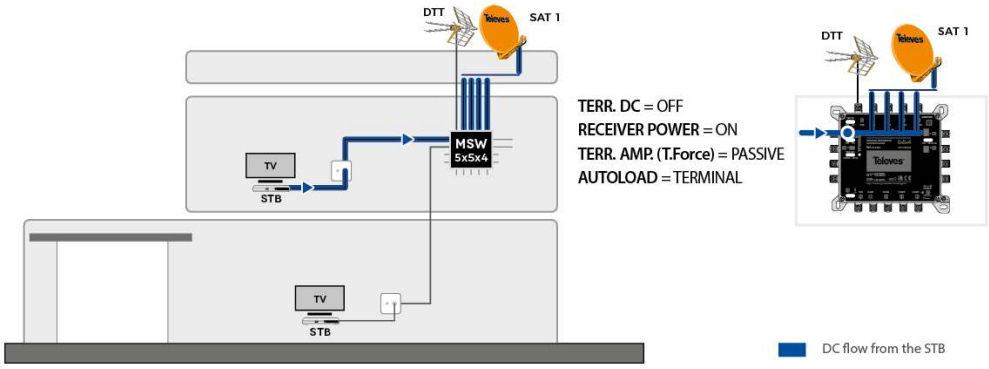


Instalacja w małym budynku wielorodzinnym (1 satelita)

LNB, antena naziemna oraz cała kaskada multiswitchy zasilana jest z jednego zasilacza 3A. Dzięki wyłączonemu przełącznikowi „RECEIVER POWER", STB są odizolowane od kaskady i zabezpieczone przed przetężeniem elektrycznym.

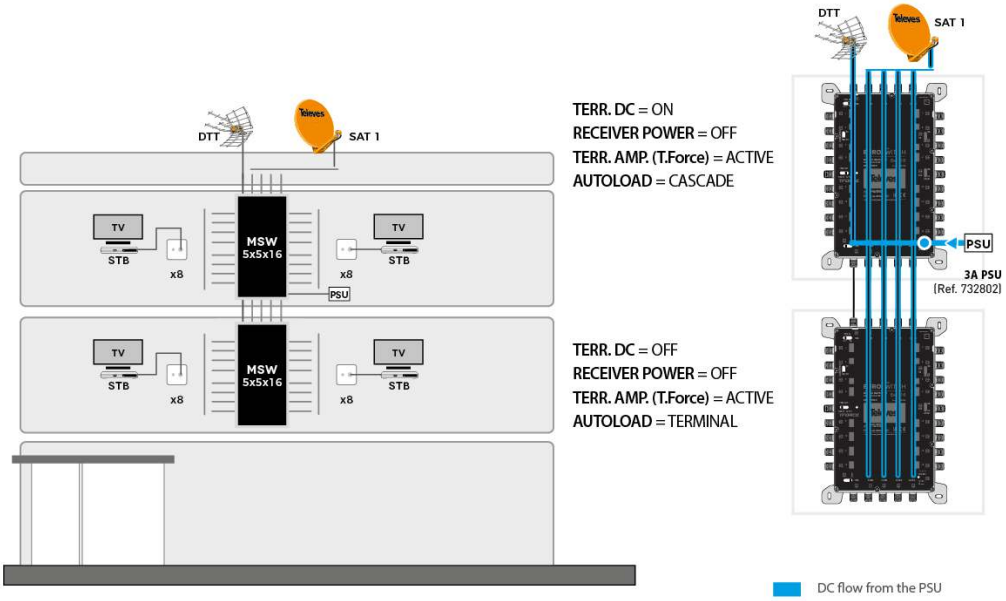


## Szczegóły montażu

Zoptymalizuj montaż i uporządkuj okablowanie w estetyczny sposób dzięki dołączonym elementom dystansowym. Ich montaż zapewnia 15 mm odstępu od ściany, co pozwala na wygodne poprowadzenie kabli za urządzeniem.

Televes

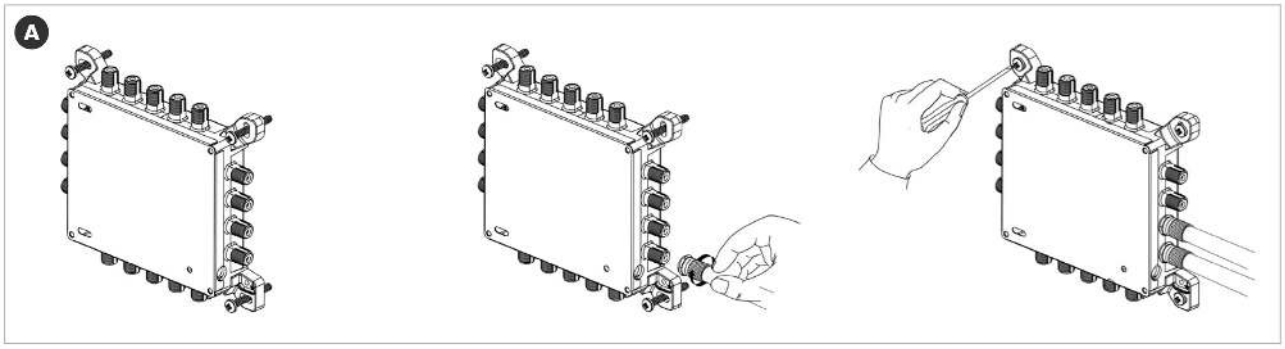


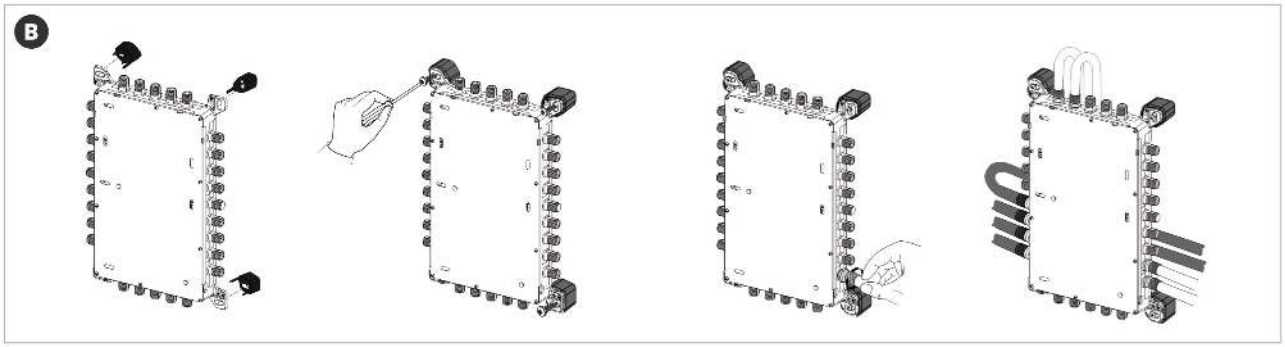

Televes®

# **Specyfikacje techniczne** : Ref. 719405

| | | |
|---|---|---|
| **Liczba wejść** | | 5 |
| **Liczba wyjść kaskadowych** | | 5 |
| **Liczba wyjść użytkownika** | | 16 |
| **Zakres częstotliwości TERR.** | MHz | 88 ... 862 |
| **Zakres częstotliwości SAT.** | MHz | 950 ... 2400 |
| **Poziom wejściowy TERR.** | dBµV | 80 ... 110 |
| **Poziom wejściowy SAT.** | dBµV | 65 ... 112 |
| **Straty przejścia TERR.** | dB | < 4 |
| **Straty przejścia SAT.** | dB | 2 ... 3,5 |
| **Straty odgałęzienia TERR. Aktywny** | dB | 0 ... 4 |
| **Straty odgałęzienia TERR. Pasywny** | dB | 32 |
| **Straty odgałęzienia SAT. HG** | dB | 2 ... 7 |
| **Straty odgałęzienia SAT. LG** | dB | 12 ... 14 |
| **Poziom wyjściowy 10Ch DVB-T** | dBµV | 78 |
| **Izolacja H/V** | dB | > 50 |
| **Izolacja użytkownika** | dB | > 30 |
| **Napięcie zasilania** | Vdc | 12 ... 18 |
| **Maks. prad (PSU - TERR ACT.)** | mA | 115 |
| **Maks. prąd przy obciążonych wyjściach (PSU - TERR ACT.)** | mA | 160 |
| **Maks. prad (PSU - TERR PAS.)** | mA | 5 |
| **Maks. prad (STB)** | mA | 85 |
| **Temperatura pracy** | °C | -5 ... 45 |
| **Stopień ochrony (IP)** | | 20 |