# EuroSwitch 17 ingressi - 16 uscite

## Compatti ed efficaci per grandi impianti

Multiswitch compatto dotato di 17 ingressi (uno terrestre e 16 per quattro satelliti, ciascuno con le sue quattro polarità) e 16 uscite utente.

Grazie alla sua grande compatibilità e al suo ottimizzato design elettronico, presenta perdite passanti e alla presa molto basse. Ciò consente di ridurre il numero di amplificatori necessari nella cascata e di ottenere un segnale meglio bilanciato per gli utenti, anche in grandi impianti condominiali.

Può essere utilizzato come terminale (tipologia a stella) o come cascata, utilizzando un semplice interruttore. Inoltre, incorpora un secondo interruttore che attiva la tecnologia TForce, che regola automaticamente il segnale terrestre e lo mantiene costante nonostante le variazioni nella ricezione.

RED compliant

| | |
|---|---|
| Art. | 719803 |
| Art. Logico | MSE1716K |
| EAN13 | 8424450211533 |

| Imballo | |
|---|---|
| Scatola | 1 pz. |

| Dati fisici | |
|---|---|
| Peso netto | 1.200,00 g |
| Volume lordo | 4,41 dm³ |
| Peso lordo | 1.200,00 g |
| Larghezza | 350,00 mm |
| Altezza | 218,00 mm |
| Profondità | 30,00 mm |
| Peso del prodotto principale | 1.200,00 g |

## Si distingue per

- Molto compatto per dimensioni e peso, anche nei modelli con numero elevato di derivate utente
- Perdite di passaggio e alla presa molto basse
- Alta schermatura (classe A). Realizzato in zamak
- Versatile: selettore per passare dalla modalità cascata a quella terminale
- Ottimo isolamento tra ingressi e uscite
- Dotato della tecnologia TForce, il livello di uscita terrestre viene automaticamente regolato (TERR. AMP. ACTIVE) al livello ottimale
- Due opzioni di alimentazione: dall'alimentatore o dalla cascata attraverso gli ingressi o le uscite del satellite.
- Basso consumo in condizioni normali. Inoltre, la modalità ECO riduce i consumi al diminuire del numero di utenti connessi.
- Ampia gamma di alimentatori da 12-18 V, che lo rende compatibile con la maggior parte dei sistemi esistenti
- Passaggio di corrente su tutti gli ingressi e i passanti
- Identificazione del colore in ingresso e in uscita
- 100% design, qualità e produzione europea

## Esempio di applicazione

### Impianto per un grande edificio (4 satelliti)

L'LNB, l'antenna terrestre e l'intera cascata di multiswitch è alimentata da diversi alimentatore da 3A.
Il numero di alimentatori nel sistema sarà calcolato in funzione del consumo totale di energia dell'impianto.
In caso di utilizzo di un amplificatore collegarlo all'alimentatore.

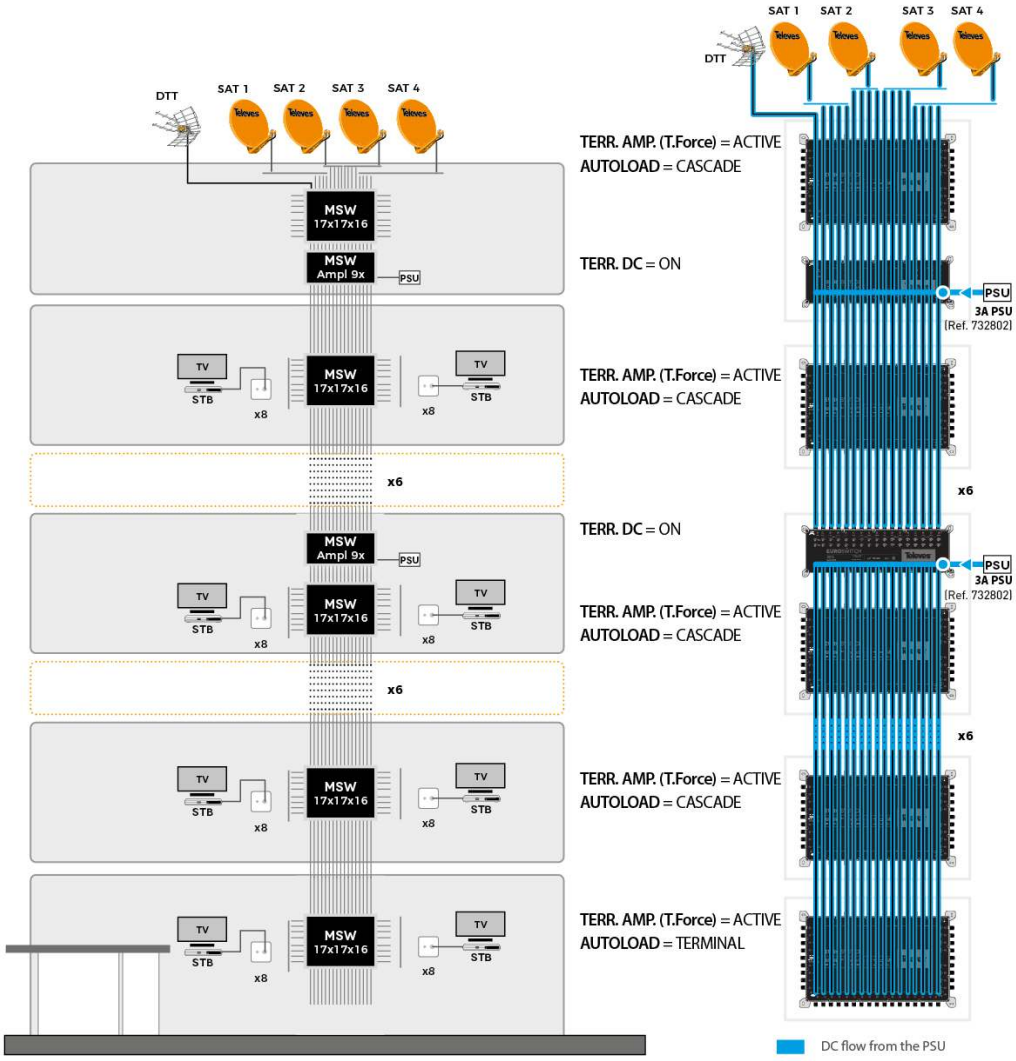


Dettagli di montaggio

Ottimizza il montaggio e organizza il cablaggio in modo pulito grazie ai distanziatori inclusi. La loro installazione aggiunge una distanza di 15 mm dalla parete per far passare comodamente i cavi dietro al dispositivo.

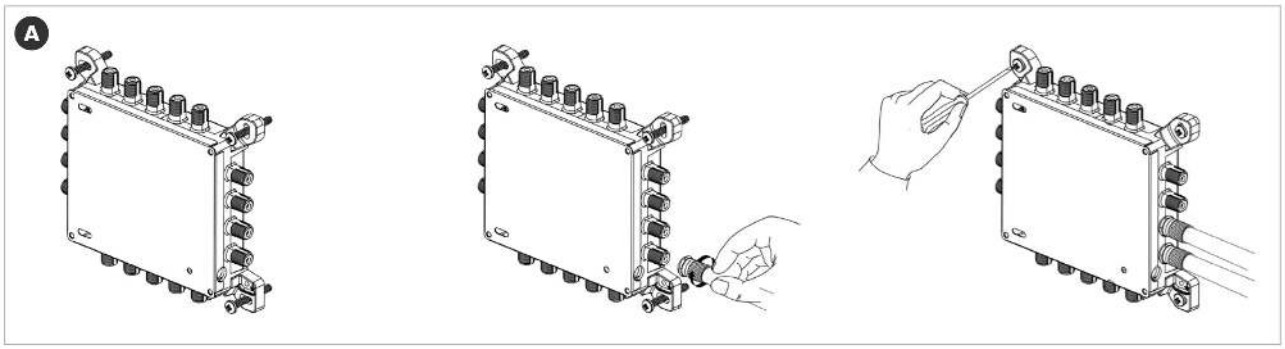


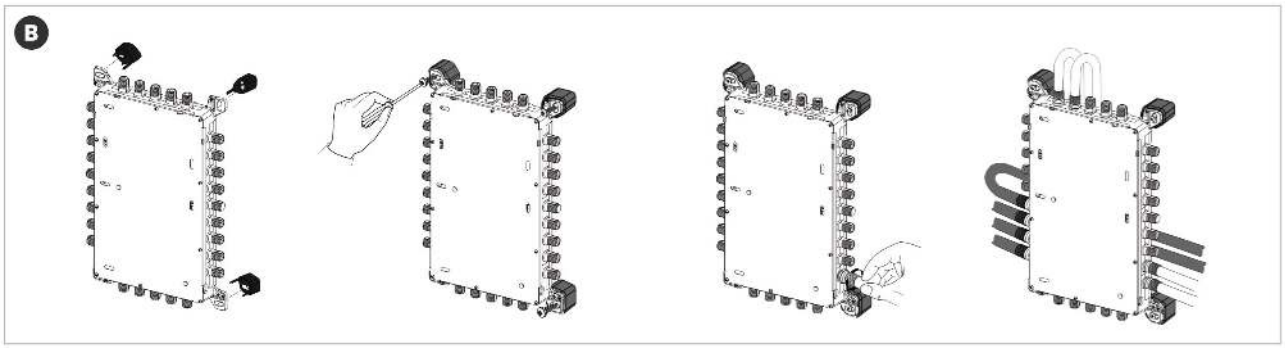

Televes®

# **Caratteristiche tecniche** : Ref. 719803

| | | |
|---|---|---|
| **Numero di ingresso** | | 17 |
| **Numero di uscite in cascata** | | 17 |
| **Numero di uscite utente** | | 16 |
| **Intervallo di frequenze TERR.** | MHz | 88 ... 862 |
| **Intervallo di frequenze SAT.** | MHz | 950 ... 2400 |
| **Livello di ingresso TERR.** | dBµV | 80 ... 110 |
| **Livello di ingresso SAT.** | dBµV | 65 ... 112 |
| **Perdite di passaggio TERR.** | dB | < 4 |
| **Perdite di passaggio SAT.** | dB | 2 ... 3,5 |
| **Perdita di derivata TERR. Attive** | dB | 0 |
| **Perdita di derivata TERR. Passive** | dB | 32 |
| **Perdita di derivata SAT.** | dB | 2 ... 7 |
| **Livello di uscita 10Ch DVB-T** | dBµV | 78 |
| **Isolamento H/V** | dB | > 50 |
| **Isolamento utente** | dB | > 30 |
| **Alimentazione** | Vdc | 12 ... 18 |
| **Corrente massima (PSU - TERR ACT.)** | mA | 115 |
| **Corrente max. con uscite caricate (PSU - TERR ACT.)** | mA | 180 |
| **Corrente massima (PSU - TERR PAS.)** | mA | 5 |
| **Corrente massima (STB)** | mA | 85 |
| **Temperatura di funzionamento** | °C | -5 ... 45 |
| **Indice di protezione (IP)** | | 20 |