EuroSwitch 17 Eingänge - 12 Ausgänge

Kompakt und effecktiv für große Installationen

Kompakter Multischalter mit 17 Eingängen (1 x Terrestrik und 16 x SAT) und 12 Teilnehmerausgängen.

Sehr geringe Durchgangs- und Abzweigdämpfung aufgrund seiner Konstruktion. Dadurch kann die in einer Kaskade benötigte Anzahl an Verstärkern reduziert werden ohne die Signalqualität zu beeinträchtigen, selbst in großen Installationen.

Einsatz als Einzelschalter (Sterntopologie) oder als Kaskadenschalter. Zusätzlich kann die TForce-Technologie aktiviert werden, damit das terrestrische Signal automatisch anpasst und trotz Empfangsschwankungen konstant bleibt.

RED compliant

Ref.Nr.	719802
Art.Nr.	MSE1712K
EAN13	8424450304969

Verpackung	
Karton	1 Stk.

Physische Daten	
Nettogewicht	1.200,00 g
Bruttovolumen	4,73 dm³
Bruttogewicht	1.735,00 g
Breite	350,00 mm
Höhe	218,00 mm
Tiefe	30,00 mm
Bauteilgewicht	1.200,00 g

Highlights

- Sehr kompakt Bauweise und geringes Gewicht, auch bei Modellen mit hoher Teilnehmeranzahl
- Sehr geringe Durchgangs- und Abzweigdämpfung
- Sehr gute Schirmungswerte: Klasse A. Gussgehäuse bei Televes entwickelt und hergestellt
- Sehr flexibel: Aufgrund von zuschaltbaren Abschlusswiderständen zu jedem Einzel- oder Kaskaden-Schalter
- Hohe Entkopplung zwischen Ein- und Ausgängen
- Ausgestattet mit der TForce-Technologie, dadurch wird der terrestrische Ausgangspegel (TERR. AMP. ACTIVE) automatisch auf den optimalen Pegel eingestellt
- Zwei Möglichkeiten der Spannungsversorgung: Entweder über ein direkt angeschlossenes externes Netzteil oder bei einer Kaskadenschaltung über die SAT-Anschlüsse
- Geringer Stromverbrauch im Normalbetrieb. Zusätzlich gibt es einen ECO Modus bei dem der Stromverrauch mit sinkender Anzahl der angeschlossenen Benutzer abnimmt
- 12-18V-Stromversorgungsbereich
- Stromzirkulation zwischen allen Eingängen und Kaskaden
- Eingänge und Durchschleifausgänge farblich markiert
- 100% europäisches Design, Qualität und Herstellung

Anwendungsbeispiel

Beispiel für ein Gebäude mit 4 Satelliten

Die 3A-Netzteile versorgen die gesamte vorhandene Anlage (über SAT-Anschlusse und Terrestrik). Die Dimensionierung der Anzahl der Netzteile erfolgt in Abhängigkeit von der Gesamtleistungsaufnahme der Installation.
Bei Installationen mit Verstärkern werden diese die Referenzpunkte für die Platzierung der Stromversorgungen sein.

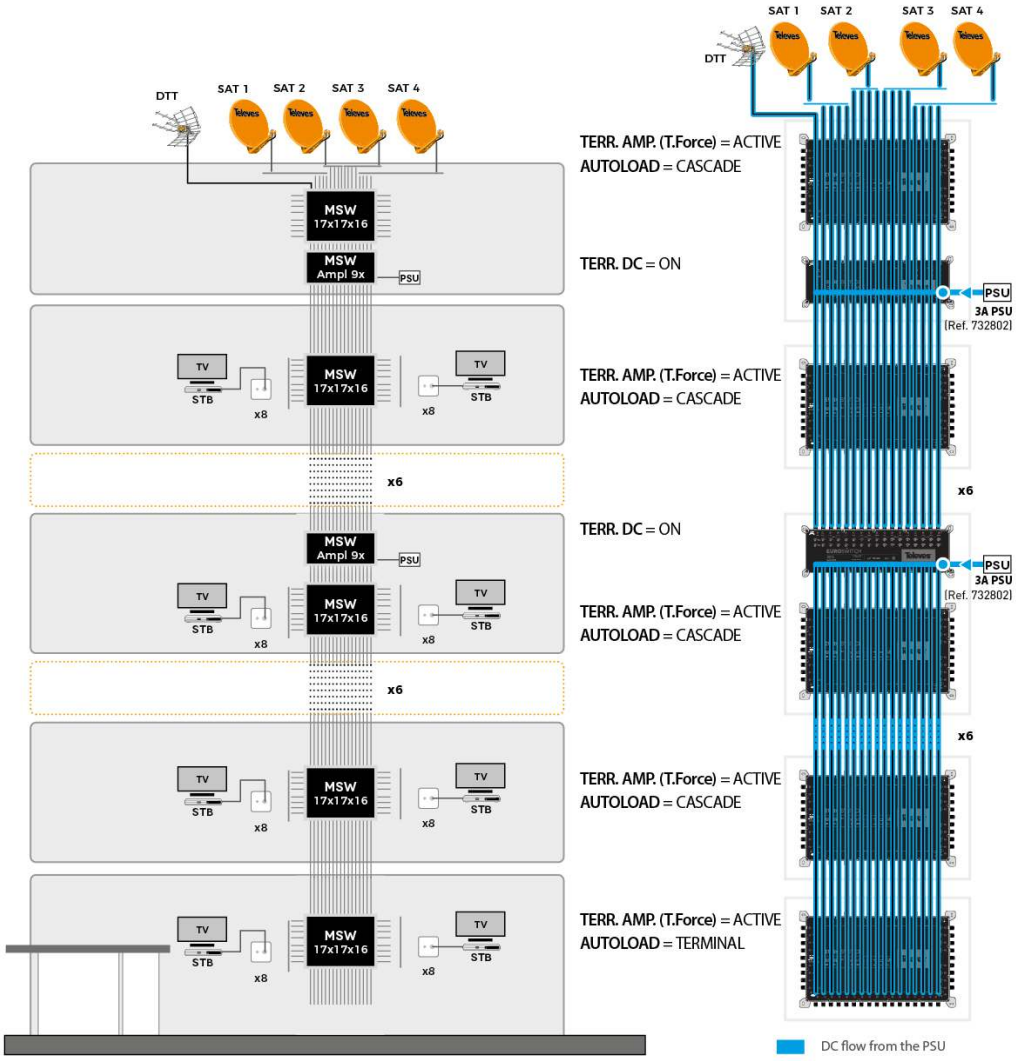

Montagehinweise

Optimieren Sie die Montage und organisieren Sie die Verkabelung sauber dank der im Lieferumfang enthaltenen Abstandshalter. Ihre Installation schafft einen Abstand von 15 mm zur Wand, um die Kabel bequem hinter dem Gerät herzuführen.

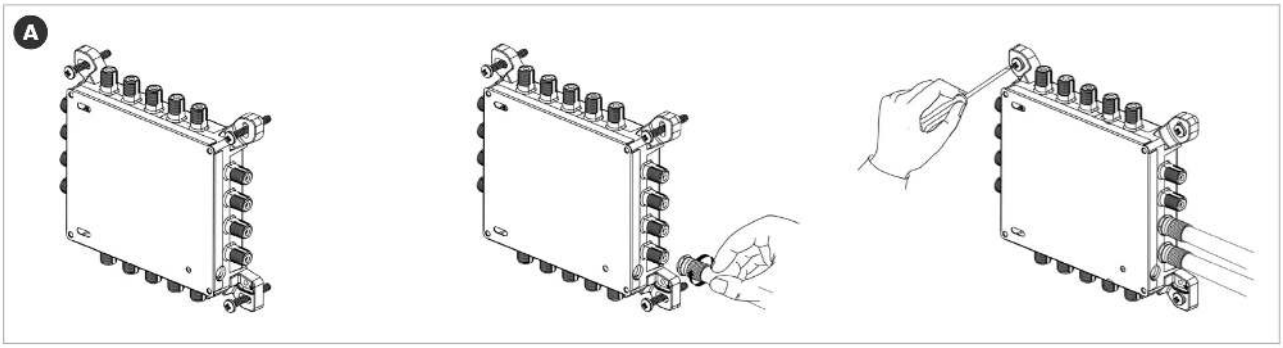

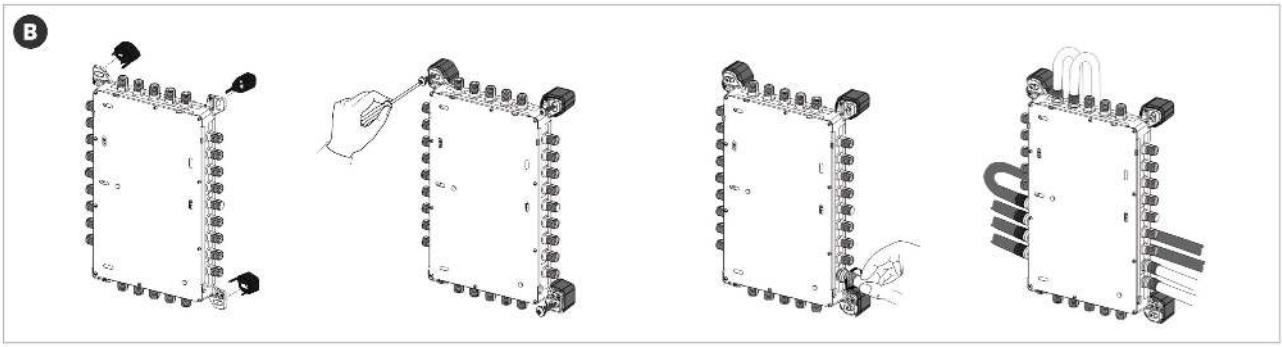

Televes®

Technische Spezifikationen : Ref. 719802

Eingange-Anzahl		17
Kaskadenausgänge-Anzahl		17
Teilnehmerausgänge-Anzahl		12
Frequenzbereich TERR.	MHz	88 ... 862
Frequenzbereich SAT.	MHz	950 ... 2400
Eingangspegel TERR.	dBµV	80 ... 110
Eingangspegel SAT.	dBµV	65 ... 112
Durchgangsdampfung TERR.	dB	< 4
Durchgangsdampfung SAT.	dB	2 ... 3,5
Teilnehmerdämpfung TERR. Aktiv	dB	0
Teilnehmerdämpfung TERR. Passiv	dB	32
Teilnehmerdämpfung SAT.	dB	2 ... 7
Ausgangsspannung 10Ch DVB-T	dBµV	78
Entkopplung H/V	dB	> 50
TN-Entkopplung	dB	> 30
Spannungsversorgung	Vdc	12 ... 18
Max. Stromaufnahme (PSU - TERR ACT.)	mA	115
Max. Stromaufnahme bei belasteten Ausgängen (PSU - TERR ACT.)	mA	180
Max. Stromaufnahme (PSU - TERR PAS.)	mA	5
Max. Stromaufnahme (STB)	mA	85
Betriebstemperatur	°C	-5 ... 45
Schutzindex (IP)		20