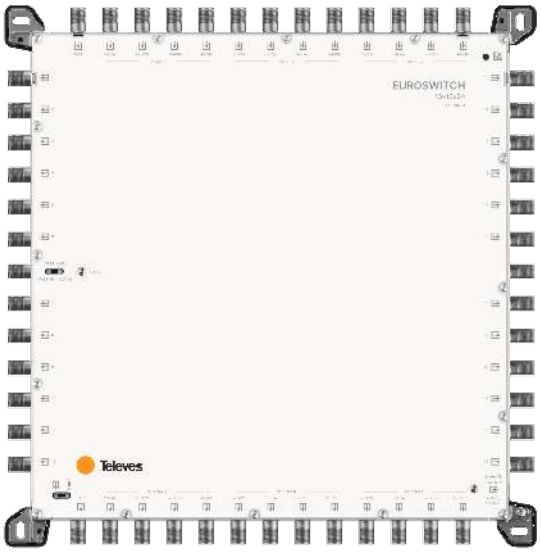

EuroSwitch 13 entrées - 24 sorties

Compacts et efficaces pour les grandes installations

Multiswitch compact de 13 entrées (une terrestre et 12 pour les quatre polarités de trois satellites) et 24 sorties utilisateur.

Grâce à sa grande compacité et à sa conception électronique optimisée, il affiche de très faibles pertes tant en dérivation qu'en passage. Cela permet de réduire le nombre d'amplificateurs sur une cascade/le tronc et de fournir un signal beaucoup plus équilibré entre les différents utilisateurs, même dans les grandes installations collectives.

Avec un simple interrupteur, il peut être utilisé comme produit terminal (topologie en étoile) ou cascadable. Il possède également un second interrupteur qui active le système TForce sur les sorties, pour un réglage automatique et une stabilité du signal terrestre malgré les variations de réception.

RED compliant

Réf.	719704
Réf. Logique	MSE1324C
EAN13	8424450317969

Emballage	
Boîte	1 pièces

Données physiques	
Poids net	1.267,00 g
Volume brut	7,00 dm³
Poids brut	1.700,00 g
Largeur	280,00 mm
Hauteur	286,00 mm
Profondeur	30,00 mm
Poids du produit principal	1.267,00 g

Vous aimerez

- Très compact en termes de taille et de poids, même pour les modèles à grand nombre d'utilisateurs
- Très faibles pertes de dérivation et de passage
- Blindage élevé (classe A). Fabriqué en Zamak
- Versatilité : interrupteur cascadable / terminal
- Isolation importante entre entrées et sorties
- Technologie TForce intégrée, réglant automatiquement (TERR. AMP. ACTIVE) le niveau de sortie terrestre au niveau optimal
- Deux modes d'alimentation: alimentation électrique, ou à distance par les lignes principales/cascade
- Faible consommation dans des conditions normales. En outre, le mode ECO réduit la consommation à mesure que le nombre d'utilisateurs connectés diminue
- Large gamme d'alimentation 12-18 V, compatible avec la plupart des installations
- Alimentation électrique entre toutes les entrées et les sorties passage
- Conception, qualité et fabrication 100% européenne

Exemple d'application

Installation dans un hôtel de taille moyenne (3 satellites)

Les LNB, l'antenne terrestre et tous les éléments de la cascade sont alimentés par une seule source d'alimentation de 3 A. Si un amplificateur est utilisé dans l'installation, c'est à cet endroit qu'il est recommandé de placer la source d'alimentation.

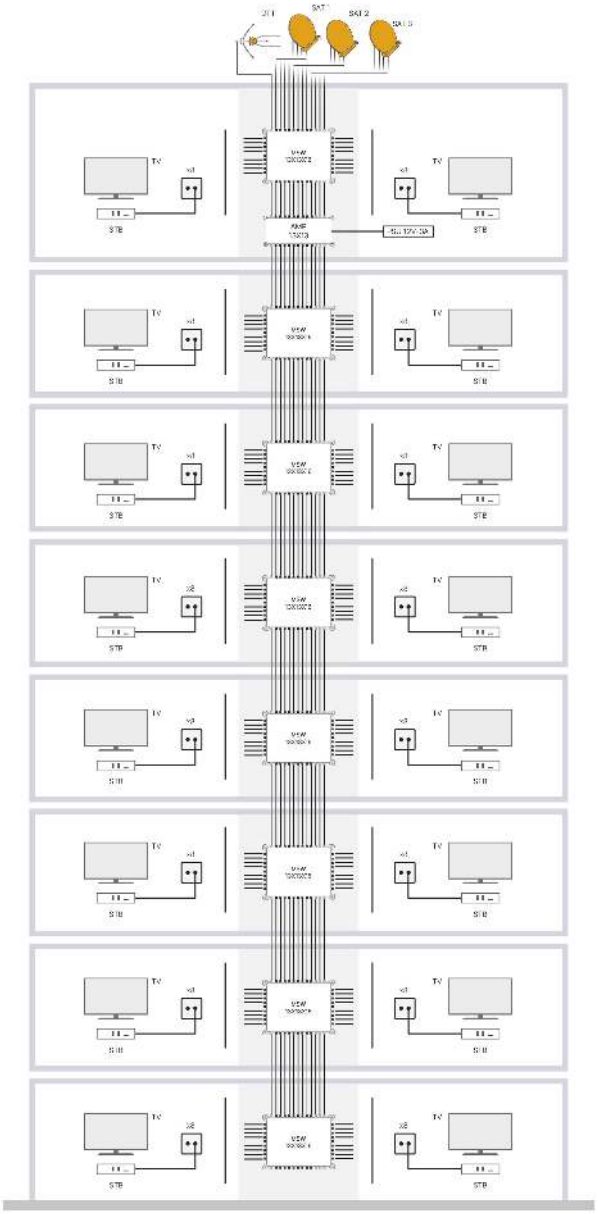

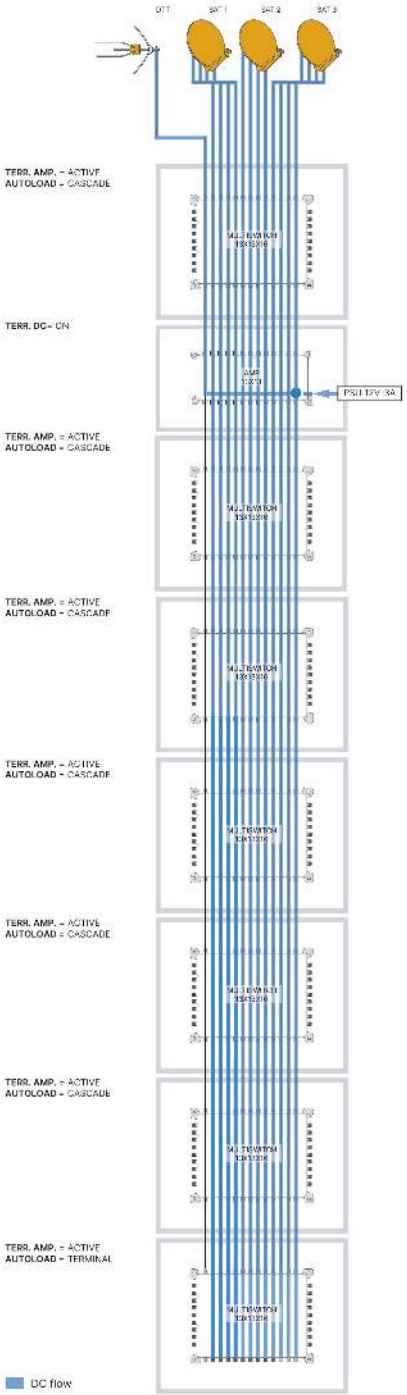

Détails du montage

Optimisez le montage et organisez le câblage proprement grâce aux entretoises incluses. Leur installation ajoute un espace de 15 mm par rapport au mur pour guider facilement les câbles derrière l'appareil.

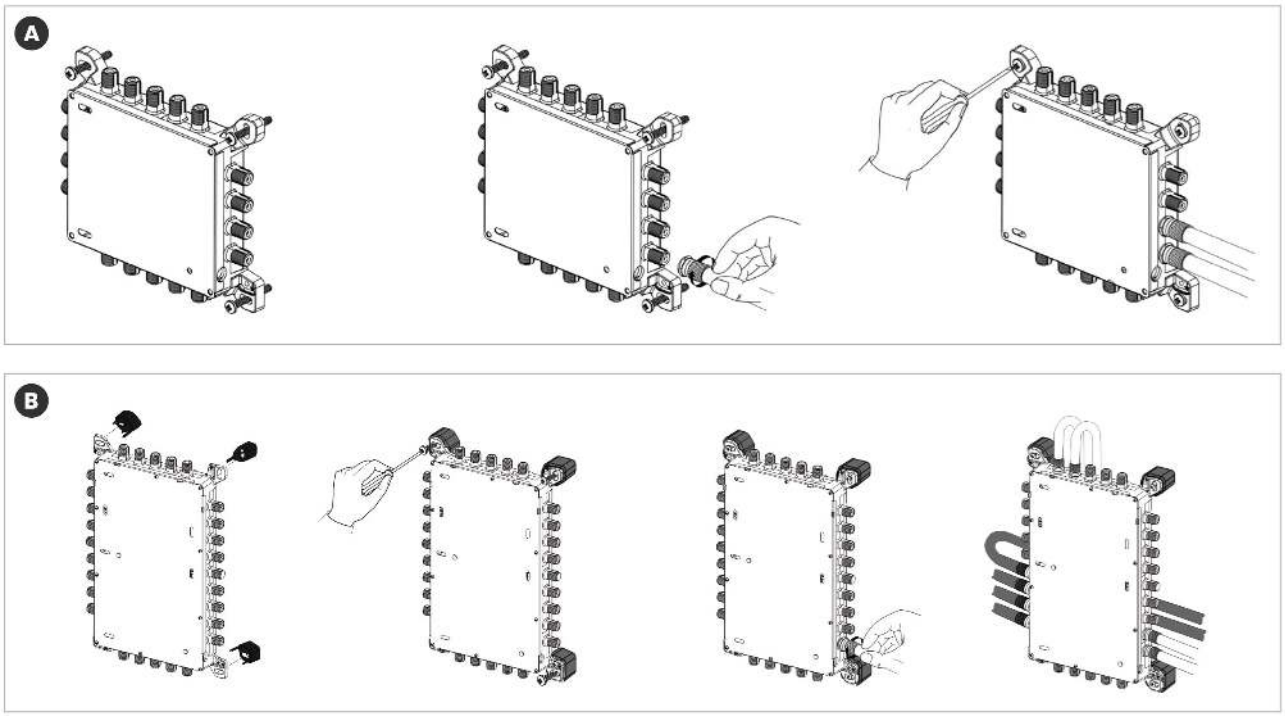

Caractéristiques techniques

Ref. 719704

Nombre d'entrées		13
Nombre de sorties en cascade		13
Nombre de sorties utilisateur		24
Bande passante TERR.	MHz	88 ... 862
Bande passante SAT.	MHz	950 ... 2400
Niveau d'entrée TERR.	dBµV	80 ... 110
Niveau d'entrée SAT.	dBµV	65 ... 112
Pertes de passage TERR.	dB	< 4,5
Pertes de passage SAT.	dB	3 ... 5,5
Pertes dérivation TERR. Actif	dB	2
Pertes dérivation TERR. Passif	dB	34
Pertes dérivation SAT.	dB	2 ... 7
Niveau de sortie 10Ch DVB-T	dBµV	78
Isolation H/V	dB	> 50
Isolation utilisateur	dB	> 30
Tension d ălimentation	Vdc	12 ... 18
Courant max. (PSU - TERR ACT.)	mA	115
Courant max. avec sorties chargées (PSU - TERR ACT.)	mA	170
Courant max. (PSU - TERR PAS.)	mA	5
Courant max. avec sorties chargées (PSU - TERR PAS.)	mA	60
Courant max. (STB)	mA	85
Température de fonctionnement	°C	-5 ... 45
Indice de protection (IP)		20