Amplificateur EuroSwitch 13 entrées 27/31dB

Compacts et efficaces pour les grandes installations

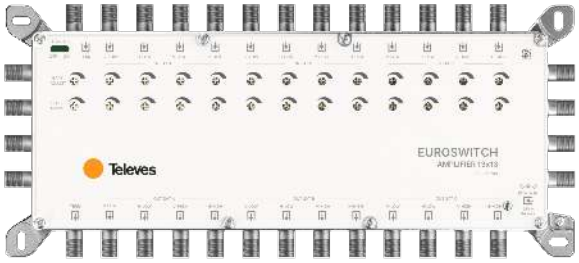

Amplificateur compact de 13 entrées (une terrestre et les quatre polarités de trois satellites) qui permet d'augmenter le nombre d'utilisateurs d'une installation en optimisant le signal en cascade. Amplification d'environ 27dB en terrestre et 31dB en satellite.

RED compliant

Réf.	719709
Réf. Logique	MSE1327V
EAN13	8424450337493

Emballage	
Boîte	1 pièces

Données physiques	
Poids net	610,00 g
Volume brut	1,80 dm^3
Poids brut	730,00 g
Largeur	275,00 mm
Hauteur	122,00 mm
Profondeur	28,00 mm
Poids du produit principal	610,00 g

Vous aimerez

- Très compact en termes de taille et de poids
- Niveau de sortie élevé
- Blindage élevé (classe A). Fabriqué en Zamak
- Réglage individualisé du gain et de la pente
- Interrupteur d'alimentation de la ligne terrestre principale (TERR. DC), pour la téléalimentation des éléments de réception installés, tels que les antennes intelligentes ou les préamplificateurs

- Deux modes d’alimentation: alimentation électrique, ou à distance par les lignes principales/cascade
- Consommation réduite
- Alimentation électrique 12 et 18V, pour une compatibilité avec la plupart des installations
- Conception, qualité et fabrication 100% européenne

Exemple d'application

Installation dans un hôtel de taille moyenne (3 satellites)

Les LNB, l'antenne terrestre et tous les éléments de la cascade sont alimentés par une seule source d'alimentation de 3 A. Si un amplificateur est utilisé dans l'installation, c'est à cet endroit qu'il est recommandé de placer la source d'alimentation.

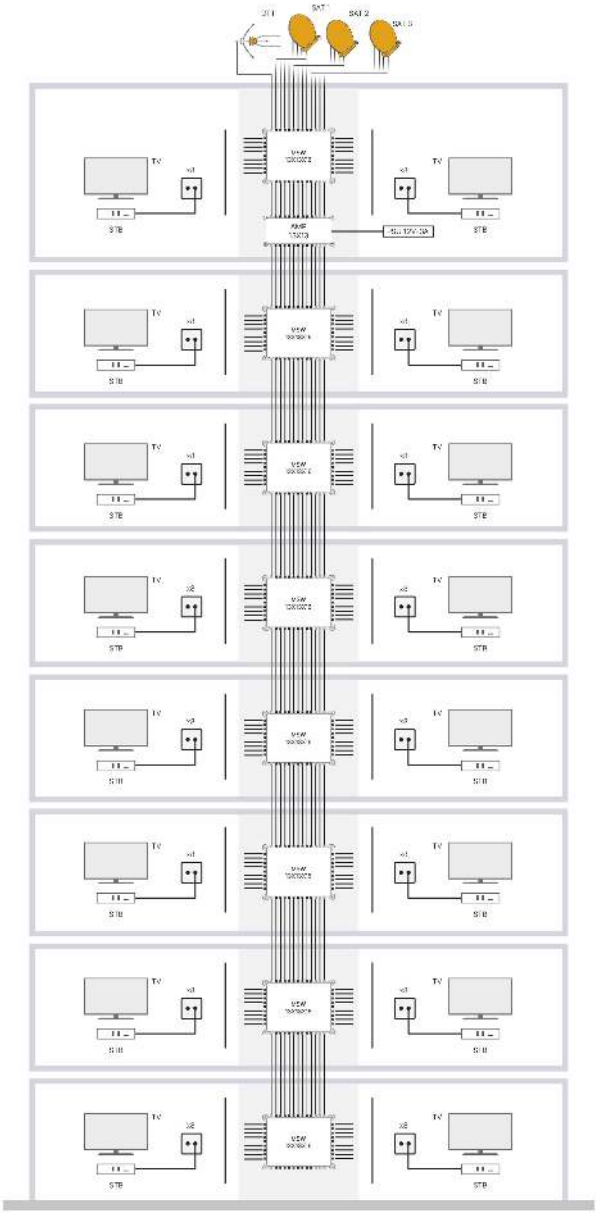

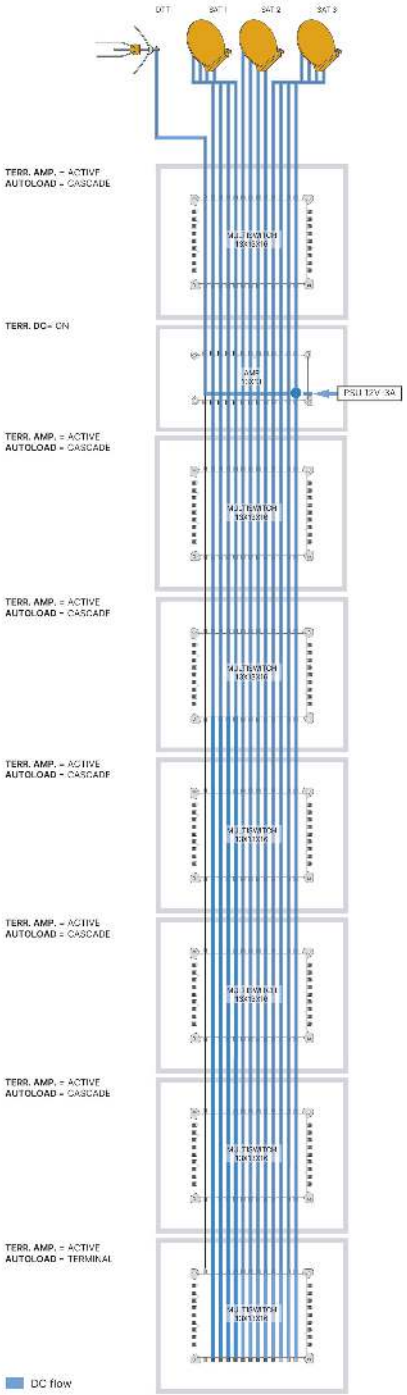

Détails du montage

Optimisez le montage et organisez le câblage proprement grâce aux entretoises incluses. Leur installation ajoute un espace de 15 mm par rapport au mur pour guider facilement les câbles derrière l'appareil.

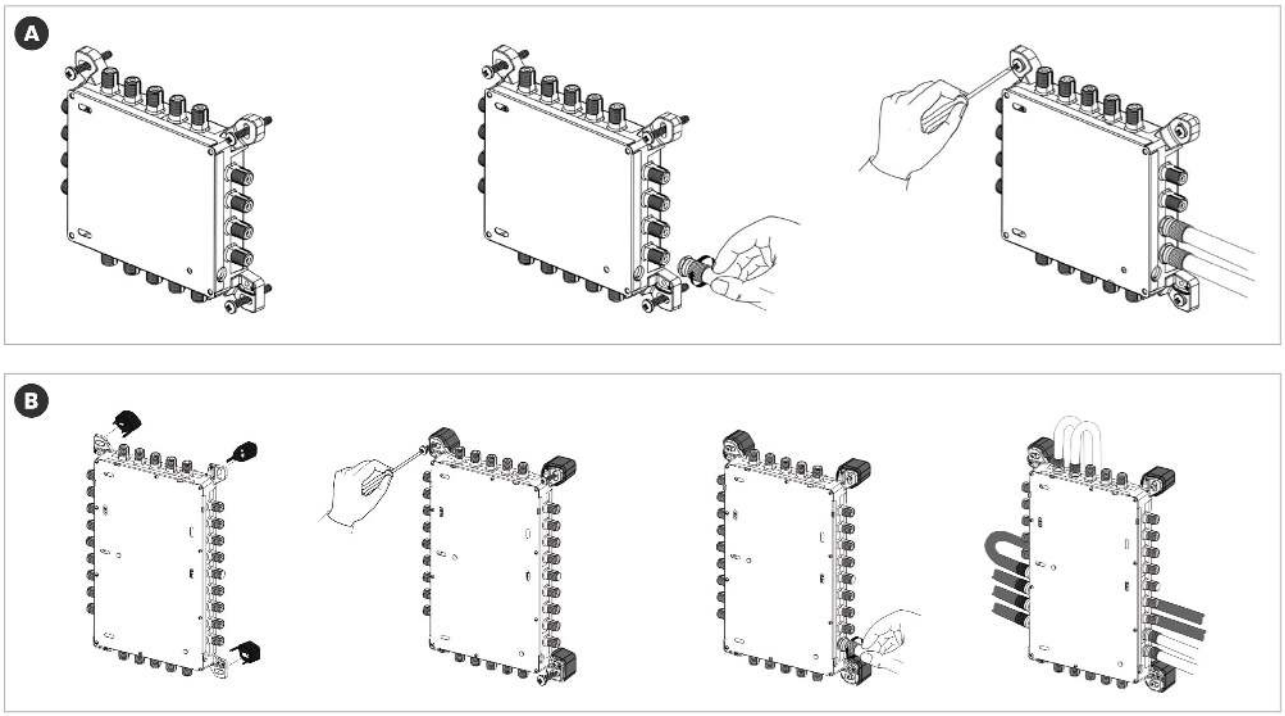

Caractéristiques techniques : Ref. 719709

Nombre d'entrées		13	
Nombre de sorties		13	
Bandes		TERR	SAT
Bande passante	MHz	88 ... 862	950 ... 2400
Niveau de sortie	dBµV	114	118
Gain	dB	27	31
Regulation du signal	dB	0 ... 20	
Réplage de pente	dB	0 ... 12	
Isolation	dB	> 30	
Tension d´alimentation	Vdc	12 ... 18	
Consommation de courant max. (@12V)	mA	865	
Consommation de courant max. (@18V)	mA	580	
Consommation puissance max.	W	10,4	
Température de fonctionnement	°C	-5 ... 45	
Indice de protection (IP)		20	